СИМС-2

Шагомер (Монитор активности) Tanita AM-180E

Руководство по эксплуатации

⚠ Следует внимательно ознакомиться с данным руководством и постоянно обращаться к нему в случае возникновения вопросов, связанных с использованием данного прибора.

TANITA®

Monitoring Your Health

Содержание

Перед использованием

- О мониторе активности AM-180E 3
- Правила безопасности 5
- Обращение, хранение и ежедневный уход. 6
- Проверка содержимого упаковки 7
- Наименования частей 8
- Вставка батареи 9
- Замена батареи 10
- Начальная настройка 11

Способ применения

- Ношение монитора активности 21
- Прикрепление/удаление съемного зажима 22
- Как использовать шнур против выскальзывания 23
- Выполнение измерения 24
- Просмотр результатов измерений 26
- Дисплей 28
- Изменение настроек (изменение персональных данных) 34
- Сброс системы (возврат к фабричным настройкам) 35

Приложения

- Технические характеристики 36
- Решение проблем 38

Благодарим вас за покупку монитора активности. Для безопасного использования монитора активности обязательно прочтите данное руководство пользователя до начала использования. После прочтения руководства пользователя храните его в безопасном месте для будущих консультаций.

О мониторе активности AM-180E

Благодарим за покупку Tanita AM-180E.
После ввода данных настройки ваш монитор активности готов к работе! Особые функции:

- **Количество шагов, пройденных при ходьбе или беге, отображается по отдельности.**
- **Данные за день автоматически сохраняются, и их можно посмотреть на компьютере с помощью соединения USB.**
- **Настройка целевого количества шагов за день. Функция цели GOAL! выдаст сообщение за 1000 шагов до достижения цели.**
- **Функция памяти позволит вам вызвать данные за 14 дней.**
- **Отображается количество энергии, расходованной за 24 часа во время физической активности.**
- **Измеряется и отображается интенсивность (метаболический эквивалент задачи или MET) вашей физической активности:**

Для получения более подробной информации о данном изделии и соответствующем программном обеспечении посетите сайт www.tanita.eu.

Общая рабочая процедура

① Настройка

Выполните следующие настройки:

● **Дата (год/месяц/день)** ● **Время (часы/минуты)**
● **Дата рождения** ● **Пол** ● **Рост** ● **Вес**
● **Телесный жир в (%)** ● **Целевое количество шагов**

⇒ стр. 11-20

② Ношение монитора активности

Выполните следующие действия:

● **Положите его в карман рубашки.**
● **Зафиксируйте его с помощью бокового зажима.**

⇒ стр. 21-23

③ Выполнение измерений

⇒ стр. 24-25

④ Просмотр результатов измерений

⇒ стр. 26-33

Правила безопасности

⚠ ПРЕДУПРЕЖДЕНИЕ	Ситуации, которые могут привести к серьезным травмам
⚠ ВНИМАНИЕ	Случаи, в которых существует опасность травм или повреждения имущества
ЗАПРЕЩЕНО	Запрещенные действия и т. п.
ОБЯЗАТЕЛЬНО	Информация, которую необходимо соблюдать
ТРЕБОВАНИЕ	Информация, которую необходимо соблюдать для поддержания оптимального рабочего состояния изделия
ПРИМЕЧАНИЕ	Дополнительная информация, которая должна быть известна пользователю при использовании и проверке данного изделия

⚠ ПРЕДУПРЕЖДЕНИЕ

ЗАПРЕЩЕНО

- **Хранить батареи и данное изделие в недоступном для маленьких детей месте.**
- **Не бросайть батареи в огонь.**

⚠ ВНИМАНИЕ

ОБЯЗАТЕЛЬНО

- **Лица, не привыкшие к ежедневной физической активности, проходящие лечение или перенесшие травму должны предварительно проконсультироваться с врачом.**

Обращение, хранение и ежедневный уход.

■ Обращение

ЗАПРЕЩЕНО	● Ни в коем случае не разбирайте данное изделие. Это может привести к нарушению его работы. ● Не подвергайте изделие сильным ударам или вибрации. Это может привести к нарушению его работы.
ОБЯЗАТЕЛЬНО	● Не кладите это изделие в задний карман брюк. ● Данное изделие не является водонепроницаемым. Не используйте его во влажных местах и в местах, где возможны брызги воды или дождь. ● Не размахивайте изделием, держа его за шнурок. ● Когда изделие висит на шнурке у вас на шее, следите за тем, чтобы не тянуть шнурок и чтобы он не зацепился за окружающие предметы.

■ Хранение

ОБЯЗАТЕЛЬНО	● Данное изделие не является водонепроницаемым. Не храните его во влажных местах и в местах, где возможны брызги воды.

■ Ежедневный уход

ОБЯЗАТЕЛЬНО	● Не используйте для очистки изделия спирт, горячую воду, растворитель или бензол.

Проверка содержимого упаковки

Убедитесь, что в упаковке находится все, что указано далее.

Монитор активности

Принадлежности

Ползунковый зажим

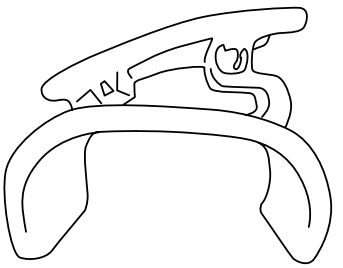

Шнурок против выскальзывания

Руководство пользователя

Отвертка

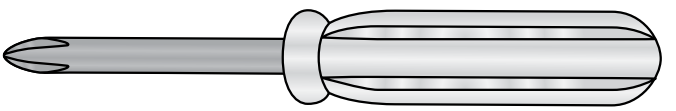

Тестовая батарея (литий CR2032 x 1)

* Срок службы тестовой батареи может завершиться в течение шести месяцев.

Наименования частей

(Передняя сторона)

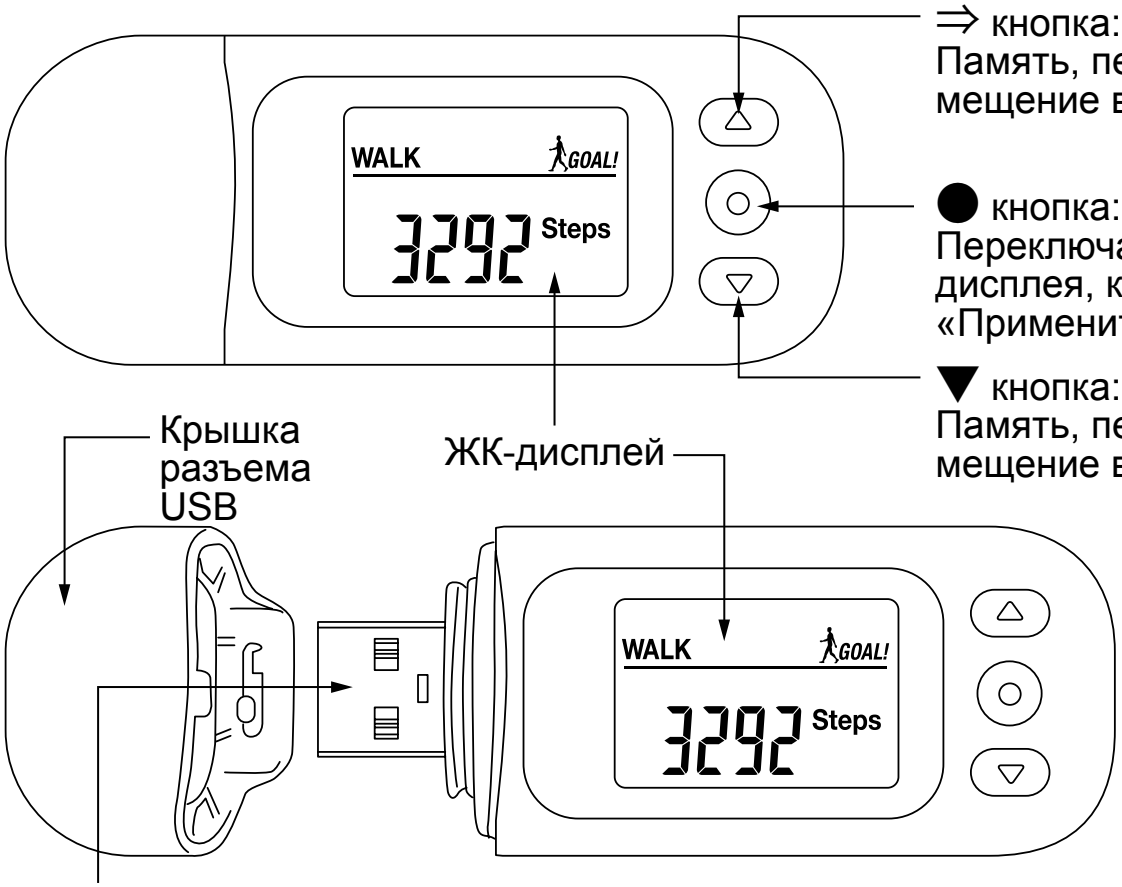

Разъем USB: он используется для подключения монитора активности к компьютеру или специальному устройству. Более подробная информация о методе подключения и мерах предосторожности содержится в руководстве пользователя специального программного обеспечения или специального устройства.

(Задняя сторона)

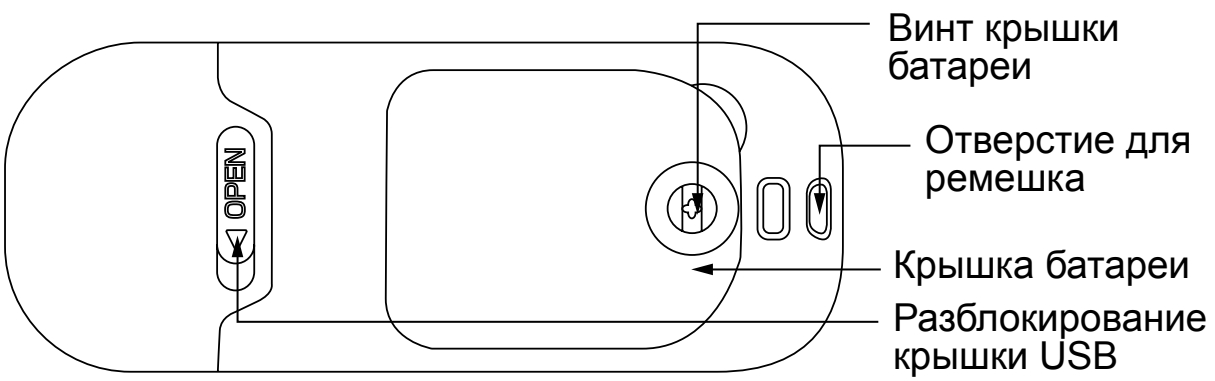

Вставка батареи

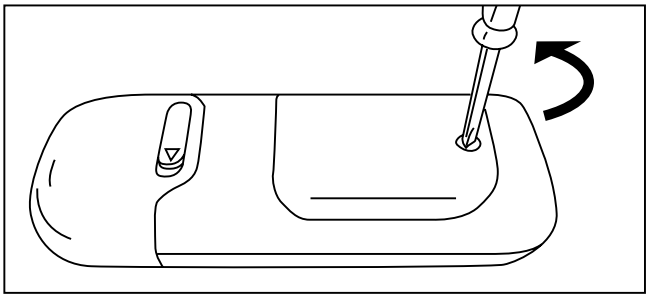

① **Отвинтите винт крышки батареи с помощью отвертки (в комплекте).**

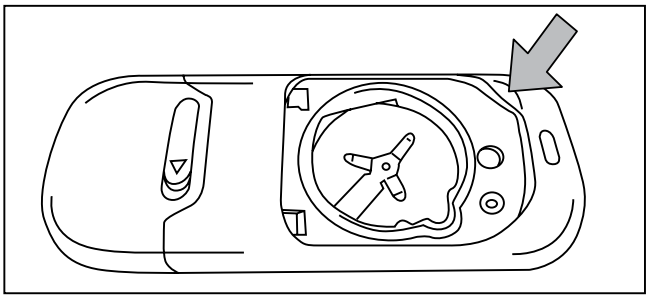

② **Снимите крышку батареи.**

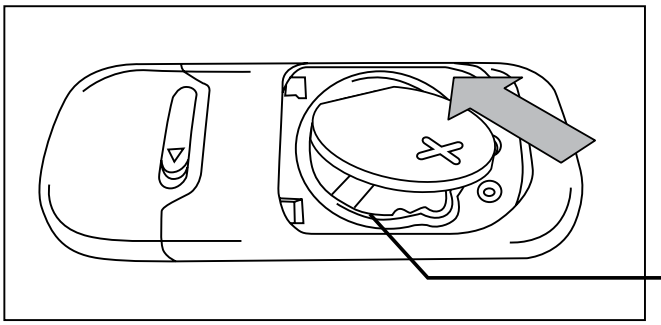

③ **Вставьте батарею (CR2032) стороной ⊕ вверх.**

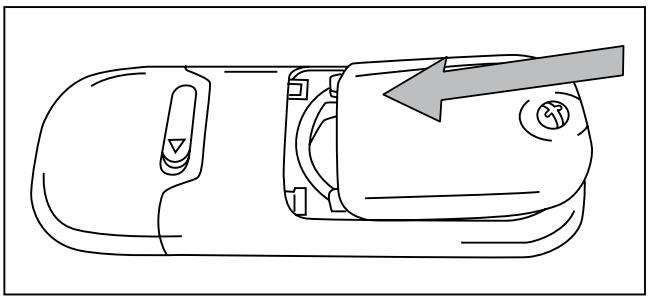

④ **Вставьте крышку батареи в направлении, показанном стрелкой.**

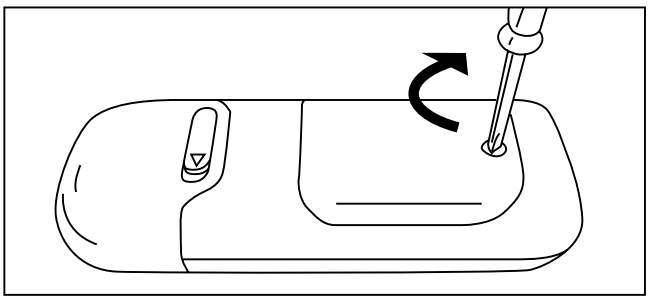

⑤ **Плотно затяните винт крышки батареи.**

После этого выполните начальную настройку.

⇒ стр. 10

Замена батареи

После замены батареи снова выполните начальную настройку. См. стр. 10.
О (марка батареи)

Мигает	Заряд батареи подходит к концу. Замените ее новой батареей как можно скорее (CR2032).
Обозначение «Lo»	Батарея разрядилась, измерения невозможны. Замените ее новой батареей (CR2032).

※ Предоставленная батарея является тестовой батареей, поэтому она может иметь короткий срок службы.
※ Срок службы новой батареи при использовании 16 часов в день составляет около шести месяцев.

Перед заменой батареи

- Не заменяйте батарею с 23:55 до 00:05. Это может нарушить данные.
- Измеренные значения применяются и сохраняются в памяти один раз в час (напр., в 15:00). При замене батареи данные измерения удаляются до применения измеренных значений, и измерение возобновляются от примененных измеренных значений.
- Заменяйте батарею перед использованием, например, утром.
- Обратите внимание, что память может быть повреждена при настройка неправильного текущего года, даты и времени после замены батареи.

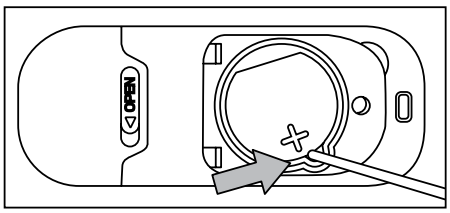

Батарею можно легко извлечь, приподняв часть, показанную на рисунке, острым предметом.
※ Более подробная информация об открывании и закрывании крышки батареи и установке батареи содержится на странице 8.

⚠ ПРЕДУПРЕЖДЕНИЕ

ЗАПРЕЩЕНО

- **Хранить батареи в недоступном для маленьких детей месте.**

Начальная настройка

Настройка требуется только тогда, когда вы только что купили монитор активности или заменили батарею.

Настройка текущего года

Пример: установка 2012 года

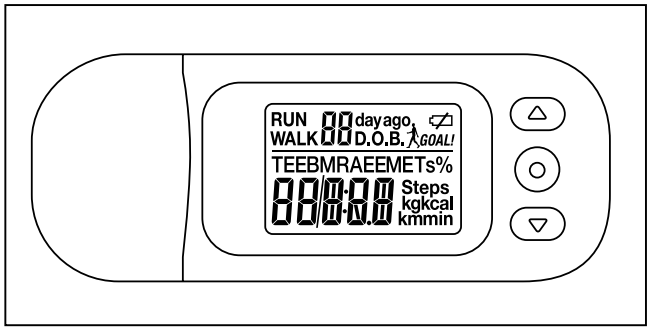

① **Все элементы на экране с ЖК-дисплеем появятся после установки батареи.**

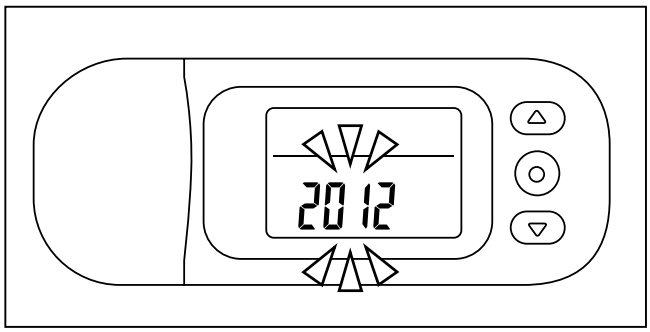

② **«2012» мигает. Нажмите ▲ или ▼, чтобы выбрать правильный год.** Если удерживать эти кнопки нажатыми, происходит быстрая прокрутка годов (диапазон настройки: от 2011 до 2099)

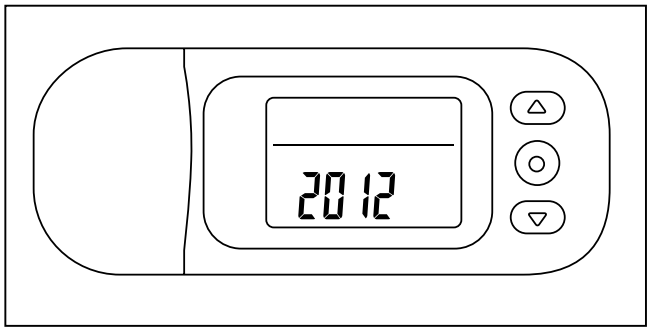

③ **Нажмите кнопку ● для установки года.**

※ Обратите внимание, что настройка намного отличающихся года, даты и времени может привести к нарушению данных в памяти.

После этого настройте текущую дату.

Эта настройка требуется только тогда, когда вы только что купили монитор активности или заменили батарею.

Настройка текущей даты

Пример: установка даты «Август, 31»

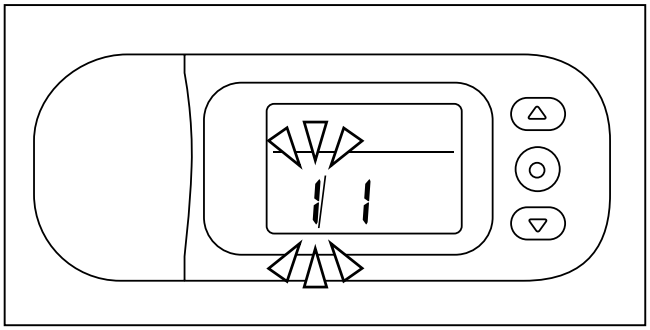

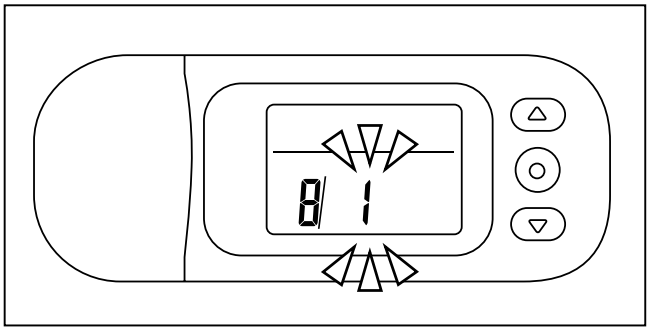

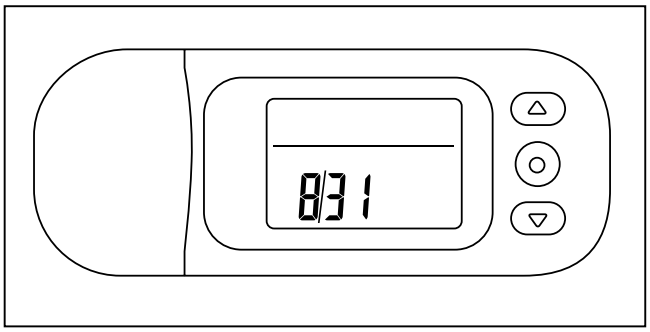

① **После настройки года «месяц» начинает мигать.**

② **Нажмите ▲ или ▼, чтобы выбрать правильный месяц.** Если удерживать эти кнопки нажатыми, происходит быстрая прокрутка месяцев.

③ **Нажмите кнопку ● для установки месяца.**

④ **Нажмите ▲ или ▼, чтобы выбрать правильный день.** Если удерживать эти кнопки нажатыми, происходит быстрая прокрутка дней.

⑤ **Нажмите кнопку ● для установки дня.**

※ Обратите внимание, что настройка намного отличающихся текущих года, даты и времени может привести к нарушению данных в памяти.

После этого настройте текущее время.

Начальная настройка

Эта настройка требуется только тогда, когда вы только что купили монитор активности или заменили батарею.

Настройка текущего времени

Пример: настройка «1:45 p.m.» ※ Время отображается по 24-часовым часам.

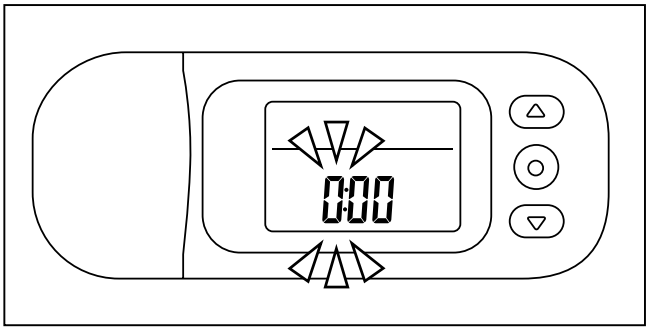

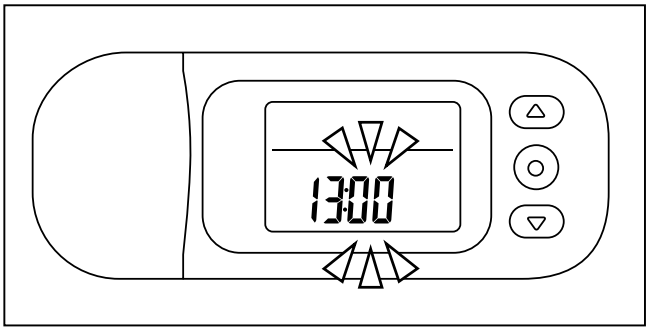

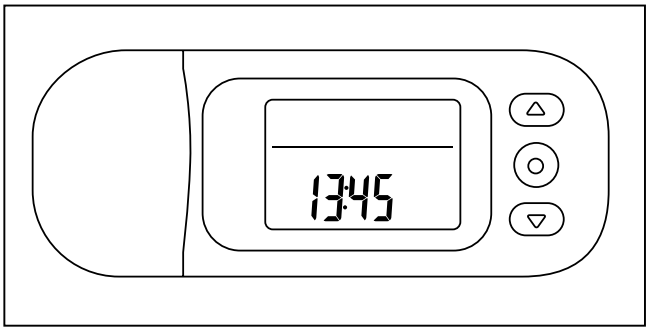

① **После настройки даты «часы» начинают мигать.**

② **Нажмите ▲ или ▼, чтобы выбрать правильный час.** Если удерживать эти кнопки нажатыми, происходит быстрая прокрутка часов.

③ **Нажмите кнопку ● для установки часа.**

④ **Нажмите ▲ или ▼, чтобы выбрать правильное значение минут.** Если удерживать эти кнопки нажатыми, происходит быстрая прокрутка часов.

⑤ **Нажмите кнопку ● для установки минут.** Для выбора правильного времени нажмите кнопку ●.

※ Обратите внимание, что настройка намного отличающихся текущих года, даты и времени может привести к нарушению данных в памяти.

После этого настройте ваш год рождения.

Если вы изменяете настройки, выполните следующие шаги (см. стр. 34).

Настройка даты рождения

Пример: настройка года рождения на 1974.

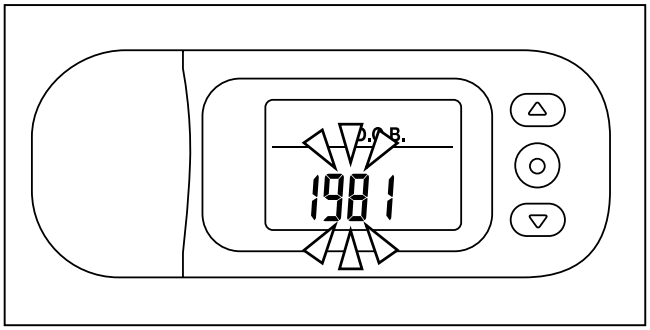

① **После настройки времени «год рождения» начинает мигать.**

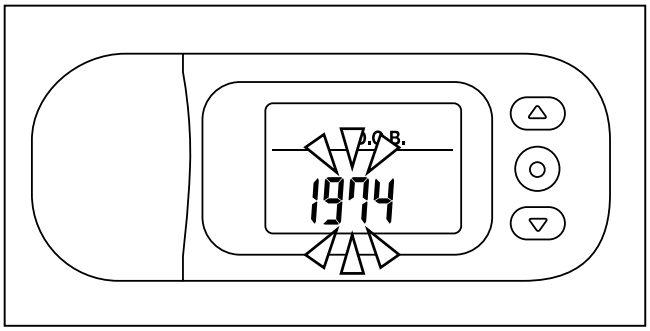

② **Нажмите ▲ или ▼, чтобы выбрать правильный год.**
Если удерживать эти кнопки нажатыми, происходит быстрая прокрутка годов (диапазон настройки: от 1900 до 2099)

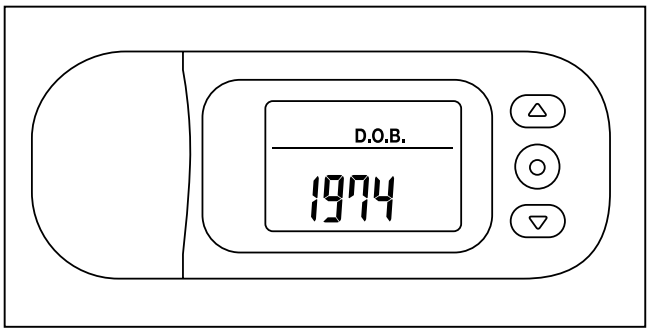

③ **Нажмите кнопку ● для установки года.**

После этого настройте вашу дату рождения.

Начальная настройка

Настройка даты рождения

Пример: настройка даты рождения на 4 июля.

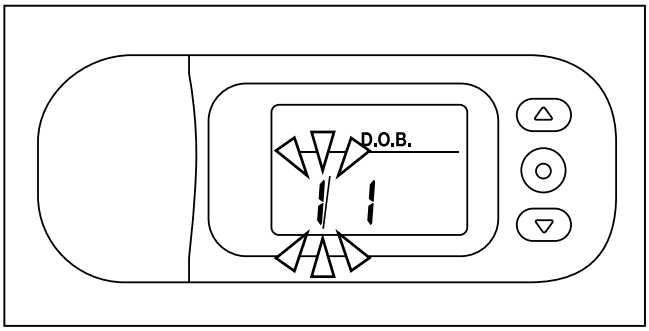

① **После настройки года рождения «месяц рождения» начинает мигать.**

② **Нажмите ▲ или ▼, чтобы выбрать правильный месяц.** Если удерживать эти кнопки нажатыми, происходит быстрая прокрутка месяцев.

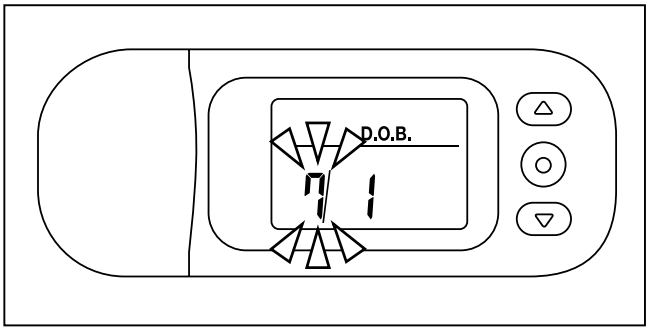

③ **Нажмите кнопку ● для установки месяца.**

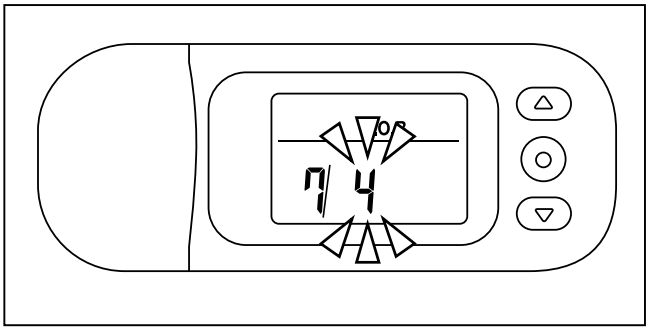

④ **Нажмите ▲ или ▼, чтобы выбрать правильный день.** Если удерживать эти кнопки нажатыми, происходит быстрая прокрутка дней.

⑤ **Нажмите кнопку ● для установки дня.**

После этого установите ваш пол.

Установка пола

Пример: для установки женского пола

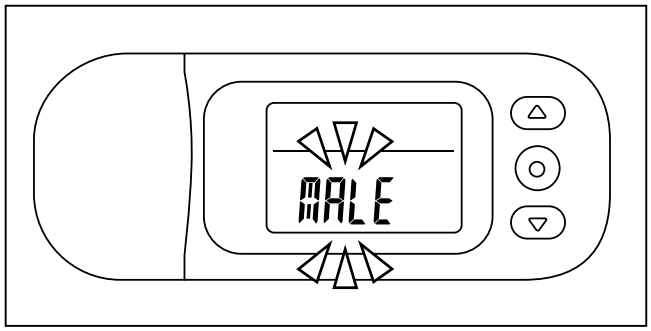

① **После настройки даты рождения «MALE» начинает мигать.**

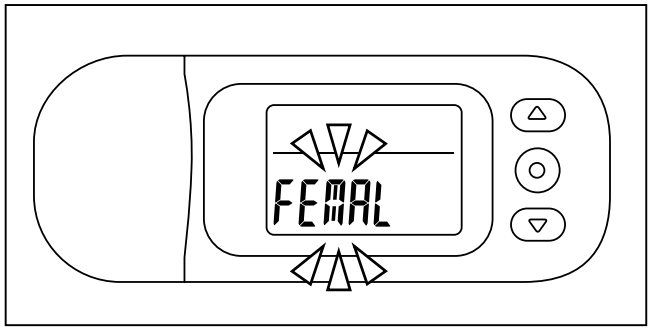

② **Нажмите ▲ или ▼, чтобы выбрать ваш пол.**
Мужчина: выберите MALE.
Женщина: выберите FEMAL.

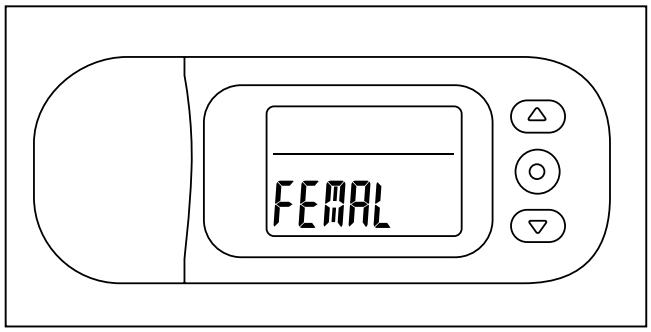

③ **Нажмите кнопку ● для установки пола.**

После этого установите свой рост.

Начальная настройка

Установка роста

Пример: установка роста 158 см

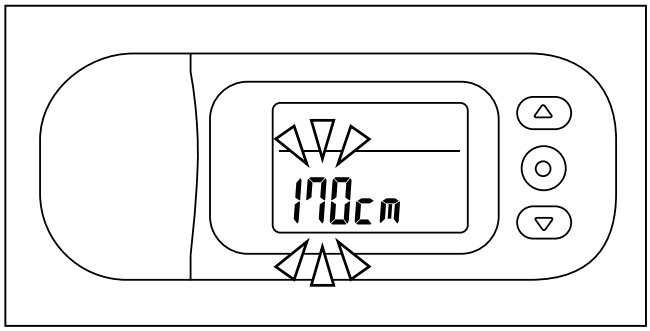

① **После установки пола «рост» начинает мигать.**

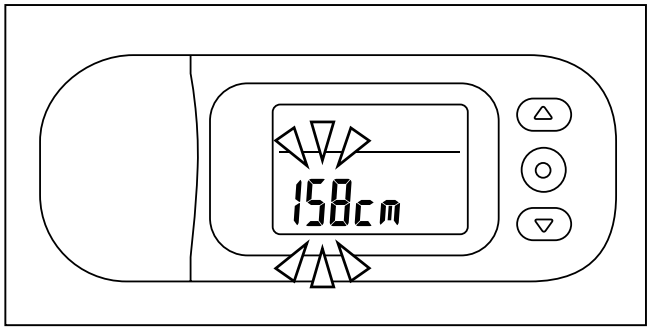

② **Нажмите ▲ или ▼, чтобы выбрать свой рост.** Если удерживать эти кнопки нажатыми, происходит быстрая прокрутка значений роста (диапазон настройки: от 90 до 240)

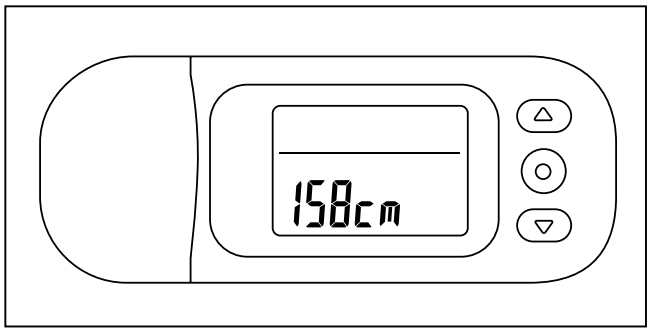

③ **Нажмите кнопку ● для установки роста.**

После этого установите свой вес.

Установка веса

Пример: установка веса 52 кг

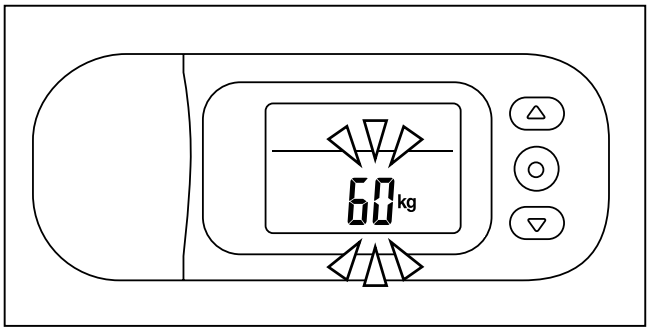

① **После установки роста «вес» начинает мигать.**

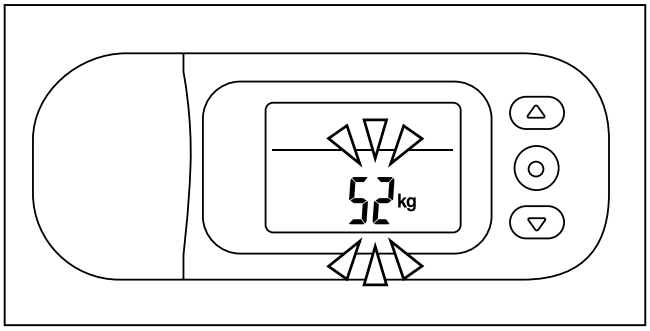

② **Нажмите ▲ или ▼, чтобы выбрать свой вес.**
Если удерживать эти кнопки нажатыми, происходит быстрая прокрутка значений веса (диапазон настройки: от 20 до 200 кг)

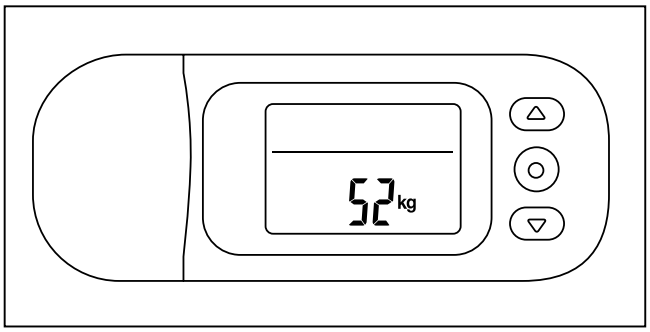

③ **Нажмите кнопку ● для установки своего веса.**

После этого установите свой «телесный жир (%)».

Начальная настройка

Установка телесного жира (%)

Пример: установка телесного жира (%) на 24,6%

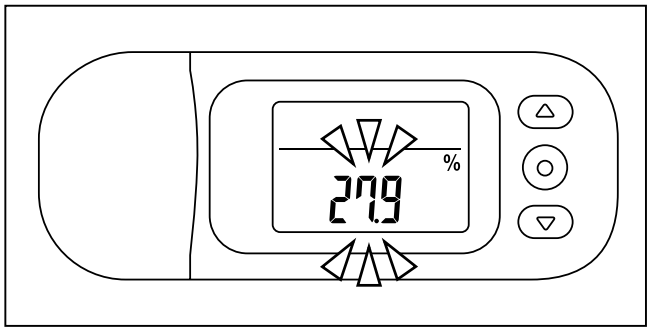

① **После установки веса «телесный жир (%)» начинает мигать.**

※ Показанный телесный жир (%) рассчитан на основании вашего роста и веса. Если вы не знаете точное значение своего телесного жира (%), оставьте эту настройку. Начиная со второго измерения будет отображаться установленное ранее, а не рассчитанное заново значение.

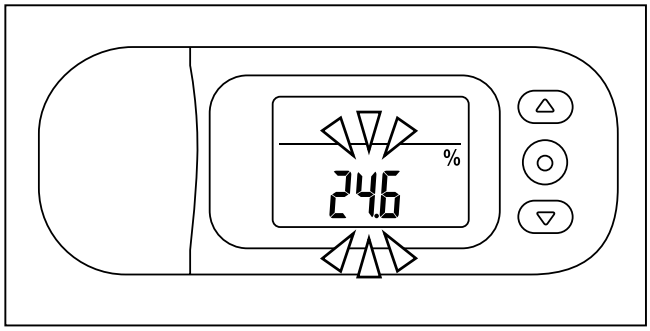

② **Нажмите ▲ или ▼, чтобы выбрать свой телесный жир (%).**
Если удерживать эти кнопки нажатыми, происходит быстрая прокрутка значений телесного жира (диапазон настройки: от 5,0 до 75,0%).

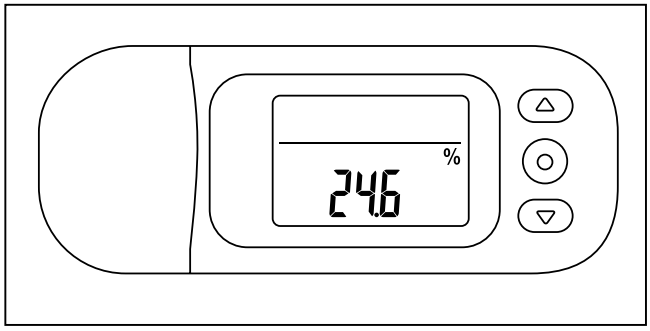

③ **Нажмите кнопку ● для установки телесного жира (%).**

После этого настройте целевое количество шагов.

Настройка целевого количества шагов

Пример: настройка целевого количества 10 000 шагов.

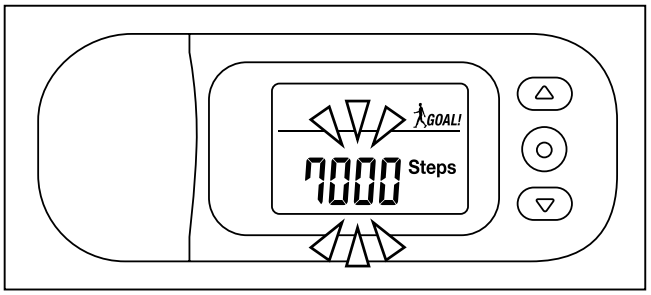

① **После установки телесного жира (%) «целевое количество шагов в день» начинает мигать.**

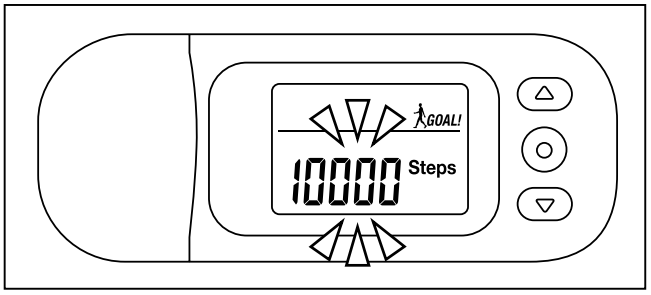

② **Нажмите ▲ или ▼, чтобы выбрать целевое количество шагов.**
Если удерживать эти кнопки нажатыми, происходит быстрая прокрутка количества шагов (диапазон настройки: от 1000 до 59 000, увеличение настройки: 1000 шагов).

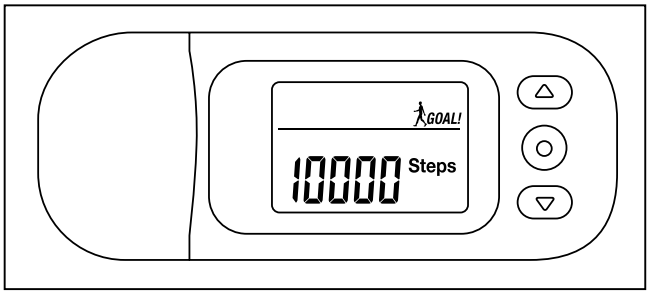

③ **Нажмите кнопку ● для установки целевого количества шагов.**

※ Если вы допустили ошибку при настройке, извлеките и снова вставьте батарею и повторите процедуру с начала.

ПРИМЕЧАНИЕ

Когда до целевого количества не хватает 1000 шагов, отметка «GOAL!» начинает мигать и загорится ровным светом, когда целевое значение будет достигнуто.

※ Если установлено целевое количество в 1000 шагов, отметка «GOAL!» не будет видна до 999 шагов, а загорится по достижении целевых 1000 шагов.

Теперь начальная настройка завершена.

Ношение монитора активности

ПРИМЕЧАНИЕ

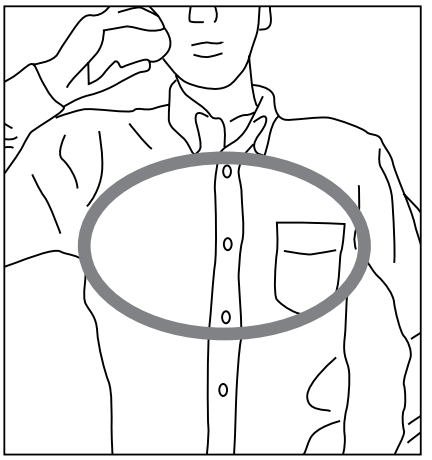

※ **Мы рекомендуем носить монитор активности на уровне груди для обеспечения наиболее точного мониторинга физической активности.**
Напрмер: в нагрудном кармане
※ Монитор активности также можно прикрепить к поясному ремню. Однако в этом случае активность в верхней части вашего тела иногда может измеряться не очень точно.

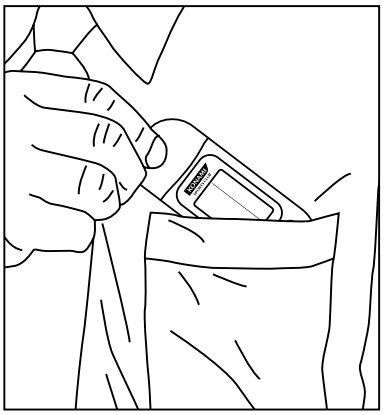

Положите его в карман рубашки.

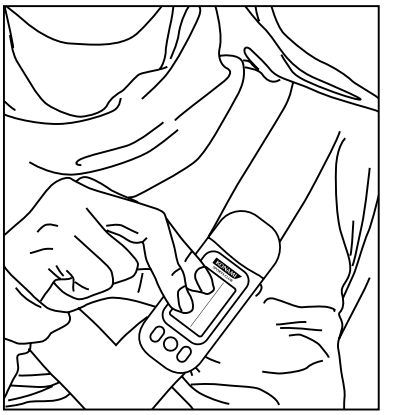

Зафиксируйте его с помощью ползункового зажима.

※ Не кладите это монитор активности в карман брюк. Это приведет к низкой точности изделия. Кроме того, оно может сломаться и нанести вам травму.
※ Подробная информация о том, как прикрепить и снять съемный зажим содержится на стр. 21.
※ Обязательно используйте шнуро кпротив выскальзывания. См. стр. 22.

Прикрепление/удаление съемного зажима

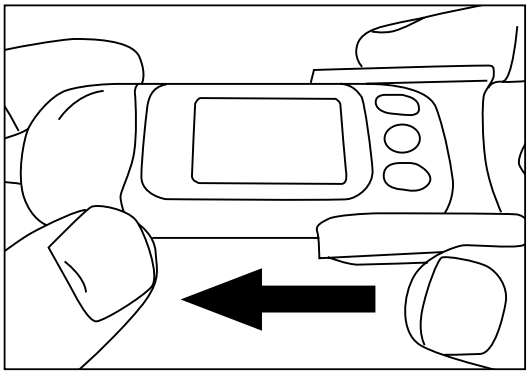

① **Подведите съемный зажим к стороне монитора активности, как показано на рисунке слева.**

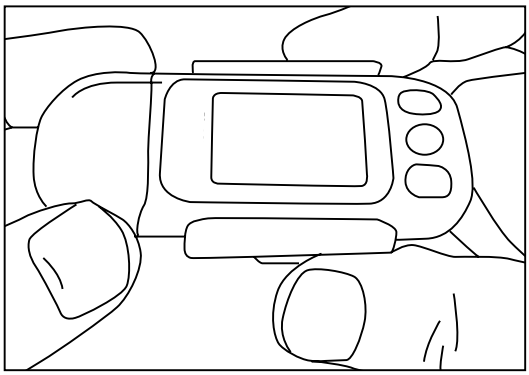

② **Толкните съемный зажим к центру монитора активности, как показано на рисунке слева.**

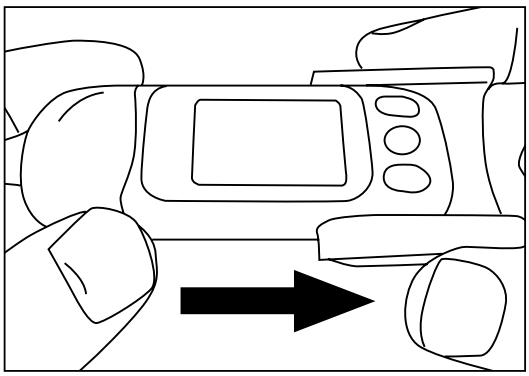

③ **Для удаления толкните съемный зажим также, как при его установке, но в противоположном направлении.**

Как использовать шнурок против выскальзывания

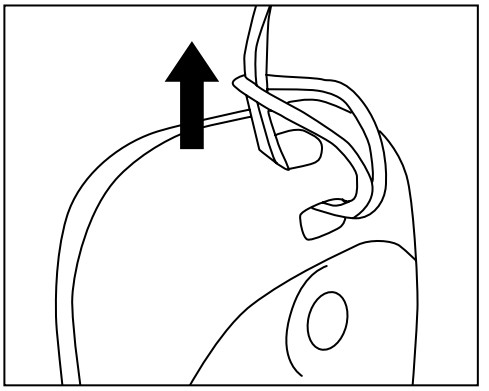

Прикрепление шнурка к монитору активности

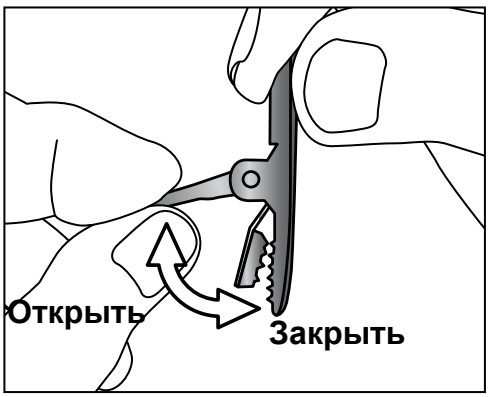

Открывание/закрывание зажима

Выполнение измерения

● **Включение монитора активности и его испытание.**
Наденьте монитор активности и испытайте его. Данные рассчитываются и сохраняются автоматически просто при ношении монитора активности.

Измерение количества шагов

- **Как монитор активности вычисляет начало ходьбы для предотвращения ошибочных измерений.**
⇒ Если движение стабильно по крайней мере в течение шести секунд, оно считается ходьбой и отображаются измеренные значения. Когда движение временно прекращается, измеренные значения не прибавляются до появления устойчивого движения в течение минимум шести секунд.

※ Измеряемые значения, отличные от «общего количества шагов», «количества шагов при ходьбе», «количества шагов при беге», «расстояния» и «времени», которые рассчитываются при ходьбе, измеряются все время, поскольку они зависят от интенсивности физической активности.

● **Количество шагов при ходьбе и количество шагов при беге рассчитываются на основании состояния ходьбы за прошедшие шесть секунд. В связи с этим значения количества шагов при ходьбе и при беге обновляются каждые шесть секунд.**

※ Общее количество затраченной энергии увеличивается, даже если монитор активности не обнаруживает движения. Даже в покое и без движения человеческое тело расходует энергию.

※ Монитор активности в режиме энергосбережения. Если не нажимать ни на одну из кнопок в течение 30 минут в определенном режиме, монитор возвращается в главный режим. Если никакое движение не обнаруживается в течение трех минут, дисплей выключается. Дисплей активируется при обнаружении движения или при нажатии кнопки.

Это обеспечивает точность измерений

На точность измерений могут негативно влиять следующие виды активности:

- **Движение в сочетании с вертикальным движением**
  - Ходьба вверх или вниз по лестнице
  - Ходьба вверх или вниз по склонам
- **Интенсивные занятия спортом**
  - Занятия спортом, для которых характерны внезапные, резкие движения
- **Неравномерная ходьба**
  - «Шаркающая» ходьба (например, по заснеженным дорожкам и т. д.).
  - Ходьба в сандалиях и подобной обуви
  - Неравномерный темп ходьбы, например, при ходьбе по людным улицам и т. д.
- **Когда монитор активности движется неравномерно**
  - Неравномерные прыжки
  - Когда место, в котором находится монитор активности, движется неравномерно
- **Во время настройки**

Просмотр результатов измерений

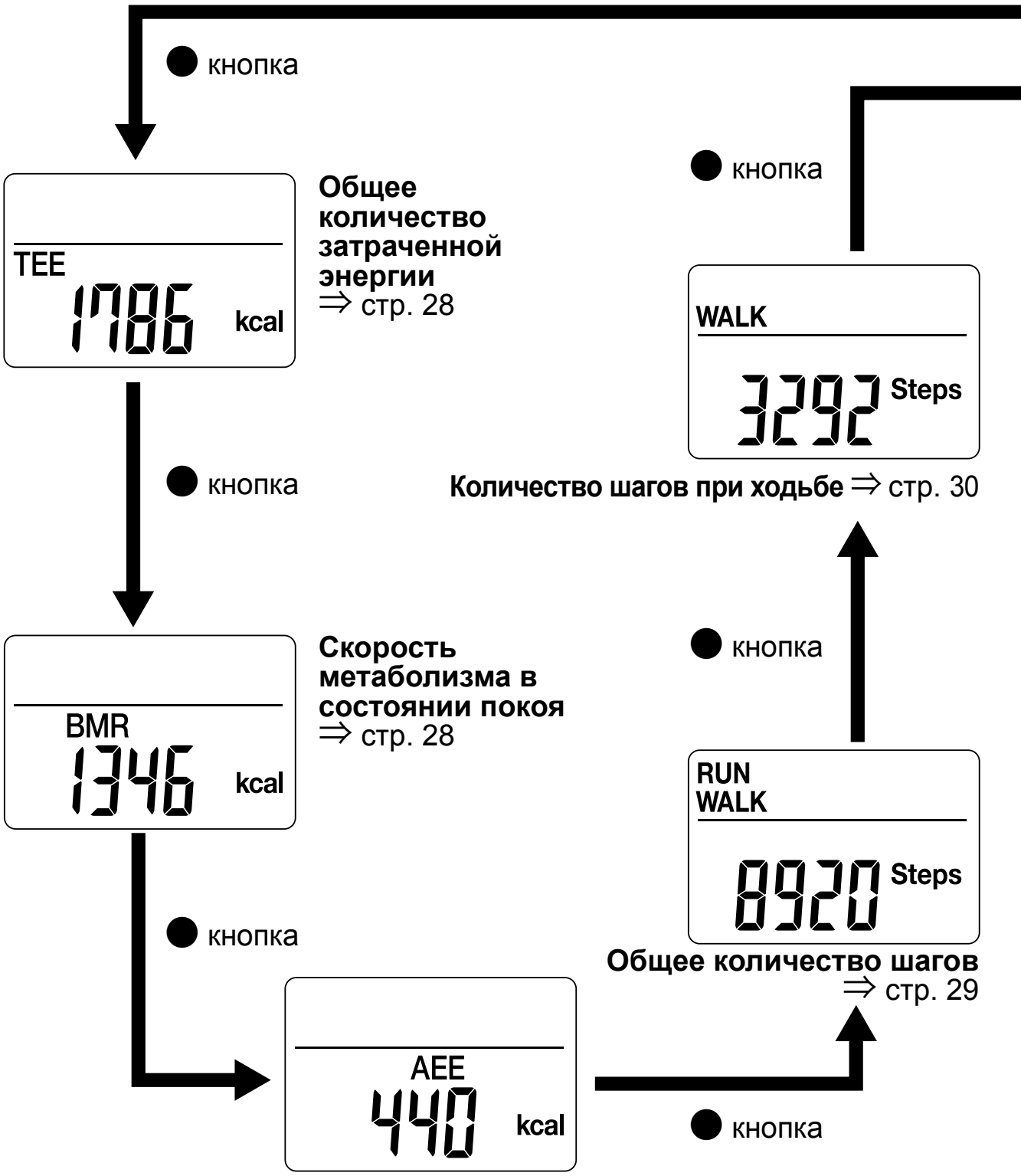

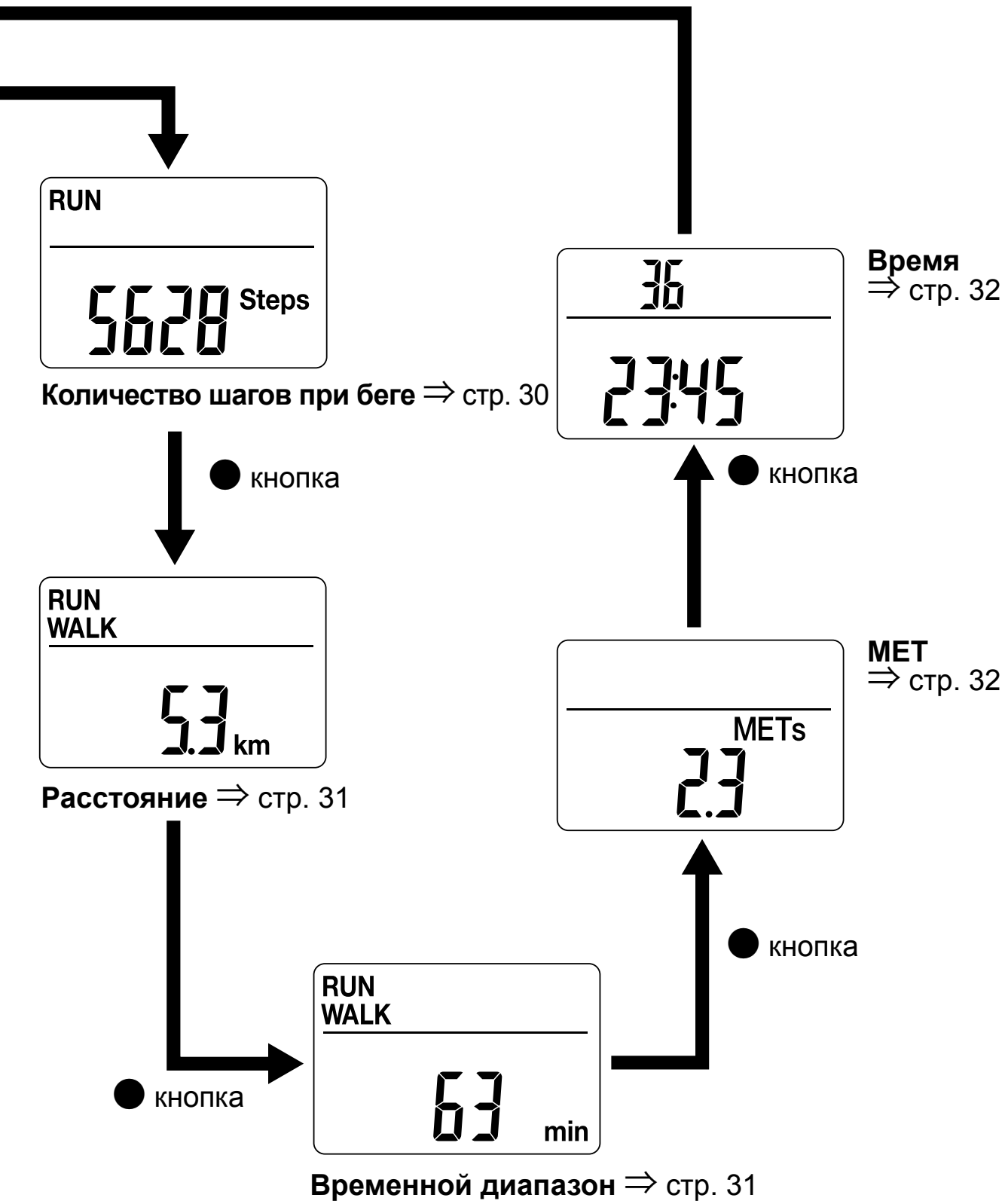
RUN
5628 Steps
Количество шагов при беге ⇒ стр. 30
кнопка
RUN
WALK
5.3 km
Расстояние ⇒ стр. 31
кнопка
RUN
WALK
63 min
Временной диапазон ⇒ стр. 31
кнопка
METs
2.3
MET
⇒ стр. 32
кнопка
36
23:45
Время
⇒ стр. 32

Дисплей

Общее количество затраченной энергии

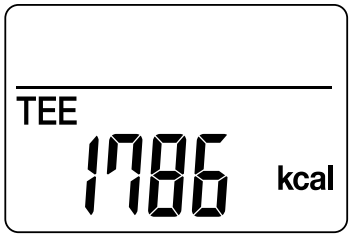

Это количество энергии, затраченной с 00:00. По завершении дня это значение становится общим количеством энергии, затраченной за день (от 0 до 99 999 ккал).

※ Начальная настройка — это значение до настоящего момента от начальной настройки.

※ При замене батареи значение, записанное в 00 минут до замены, и значение после замены батареи становятся общим количеством затраченной энергии.

• Данные в памяти можно посмотреть, нажав кнопку ▲ или ▼ (от 1 до 14 дней назад).

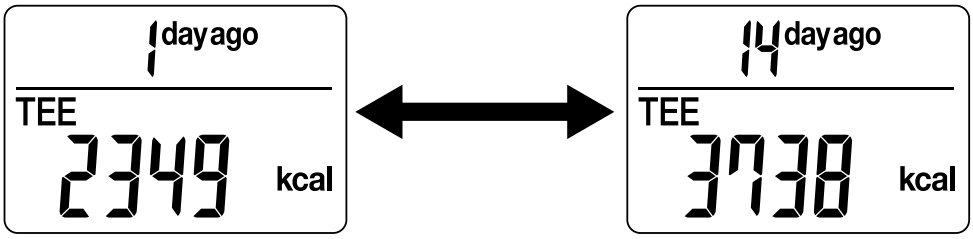

Скорость метаболизма в состоянии покоя

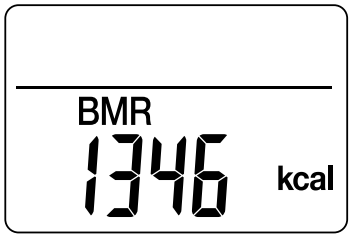

На дисплее отображаются калории, потребленные за день в состоянии покоя. Это числовое значение изменяется при изменении возраста, роста, веса и телесного жира (%).

• Данные в памяти можно посмотреть, нажав кнопку ▲ или ▼ (от 1 до 14 дней назад).

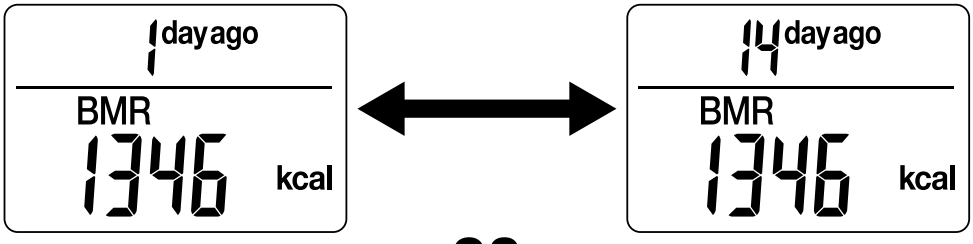

Количество энергии активности

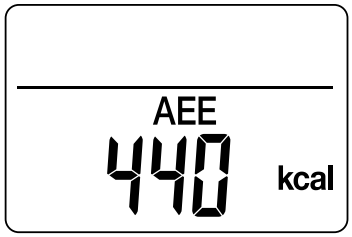

Это количество калорий, потребленных во время физической активности с 00:00 сегодняшнего дня до настоящего момента.
«Физическая активность» означает все действия, при которых расходуется больше калорий, чем в состоянии покоя (от 0 до 99999 ккал).
Это значение также включает калории, затраченные при ходьбе и беге.

- Данные в памяти можно посмотреть, нажав кнопку ▲ или ▼ (от 1 до 14 дней назад).

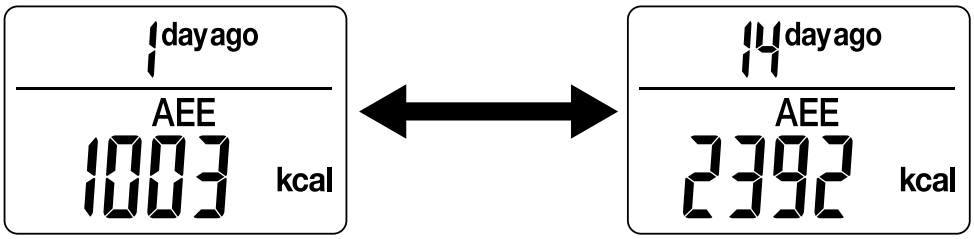

Общее количество шагов

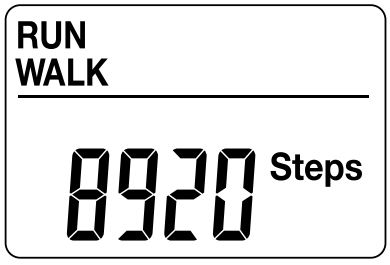

Это общее количество шагов при ходьбе и беге (от 0 до 99999 шагов).

- Данные в памяти можно посмотреть, нажав кнопку ▲ или ▼ (от 1 до 14 дней назад).

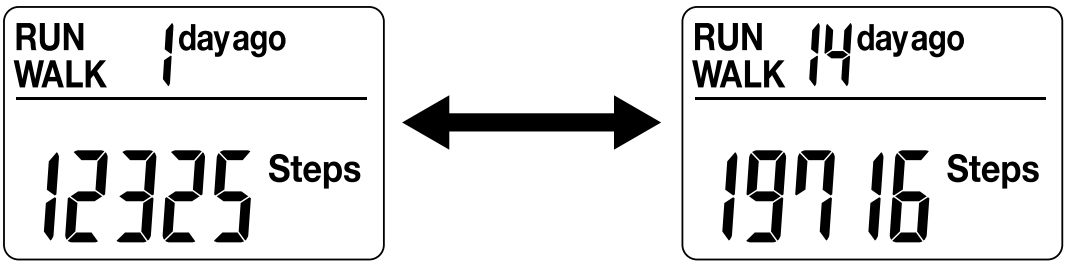

Дисплей

Количество шагов при ходьбе

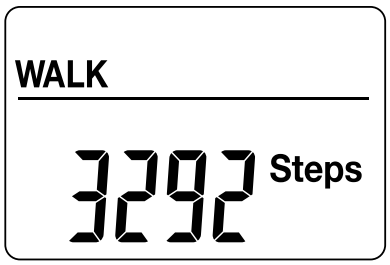

Это общее количество шагов при размеренной ходьбе (от 0 до 99 999 шагов).
※ Количество шагов при ходьбе устанавливается и отображается каждые шесть секунд.

• Данные в памяти можно посмотреть, нажав кнопку ▲ или ▼ (от 1 до 14 дней назад).

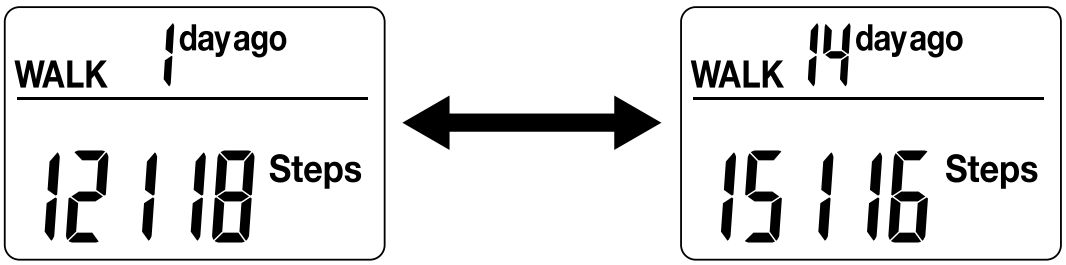

Количество шагов при беге

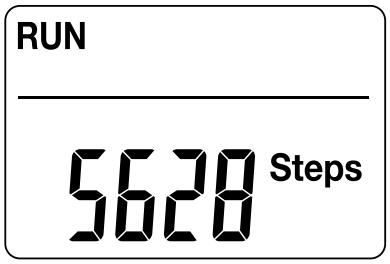

Это общее количество шагов при беге, например, при беге трусцой (от 0 до 99 999 шагов).
※ Количество шагов при беге устанавливается и отображается каждые шесть секунд.

• Данные в памяти можно посмотреть, нажав кнопку ▲ или ▼ (от 1 до 14 дней назад).

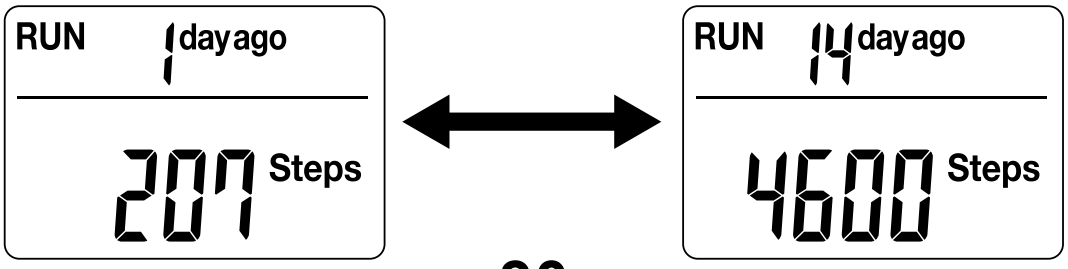

Расстояние

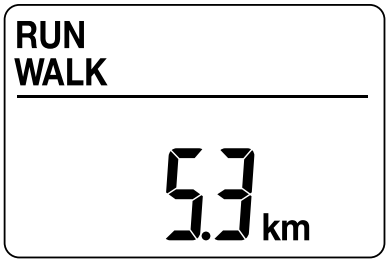

Это расстояние, пройденное при ходьбе или беге. Оно рассчитывается по длине вашего шага, рассчитанной на основании роста (от 0 до 9999,9 км).

- Данные в памяти можно посмотреть, нажав кнопку ▲ или ▼ (от 1 до 14 дней назад).

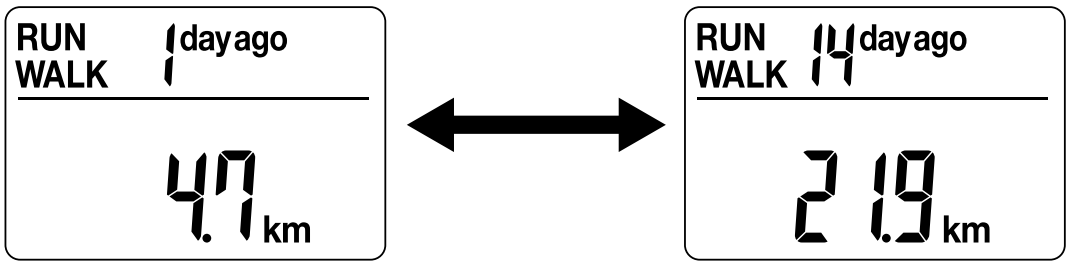

Период времени

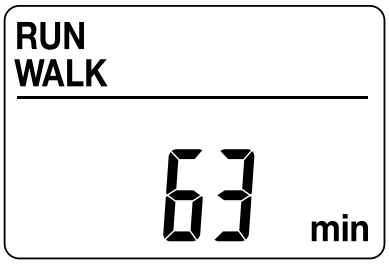

Это общее время ходьбы и бега (от 0 до 1440 минут).

- Данные в памяти можно посмотреть, нажав кнопку ▲ или ▼ (от 1 до 14 дней назад).

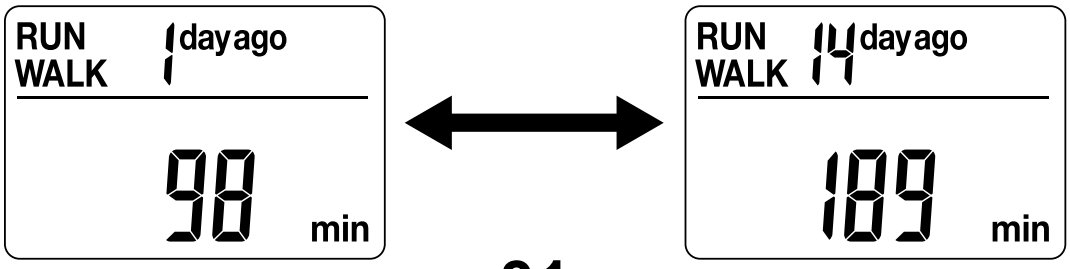

Дисплей

MET

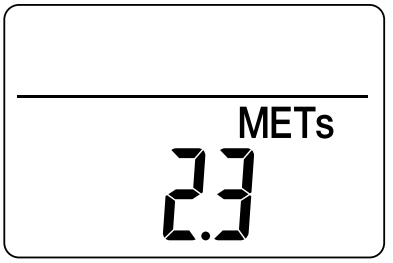

Эта единица обозначает интенсивность физической активности. Сидячее расслабленное состояние принимается за 1 MET, а интенсивность физической активности обозначается как эквивалентное количество раз этого состояния. Обычно ходьба составляет 3 MET. То есть интенсивность активности примерно в три раза выше, чем в сидячем расслабленном состоянии (1-18,0 MET).

※ Это значение рассчитывается на основании количества активности за прошедшую минуту. После прекращения физической активности на некоторое время эта количество возвращается к значению 1 MET.

※ MET обозначает интенсивность физической активности в данный момент, то есть данные в памяти отсутствуют.

Время

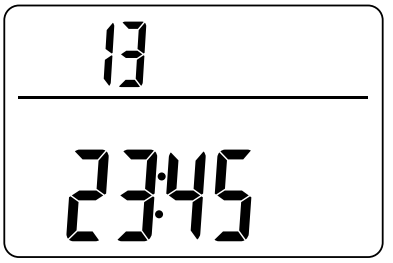

Отображается текущее время.
Число в верхней строке обозначает секунды.

※ Данные в памяти отсутствуют.

Таймеры

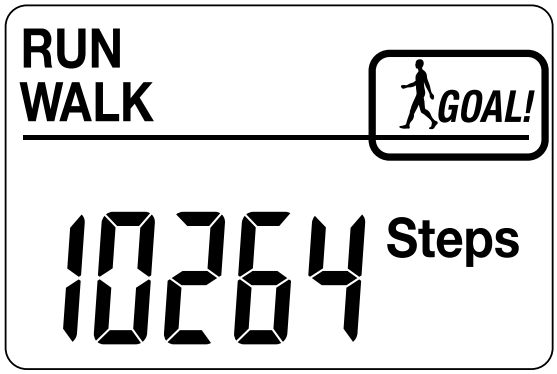

Мигает за 1000 шагов до целевого количества шагов. Горит, не мигая, когда цель достигнута.
См. стр. 19.

Мигает, когда заряд батареи подходит к концу.
См. стр. 9.

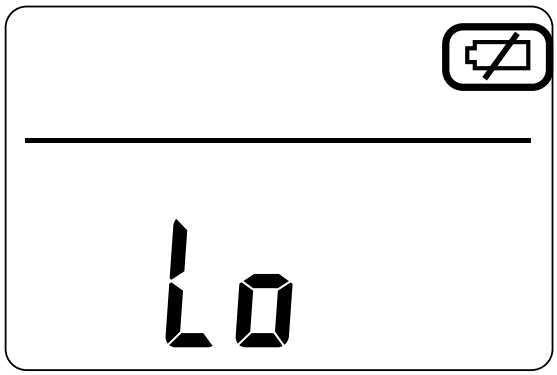

Когда батарея разряжена, значок батареи загорается и отображается «Lo». В этом состоянии измерения прекращаются.
См. стр. 9.

Изменение настроек (изменение персональных данных)

Можно изменить следующие настройки.
● Дата рождения ● Пол ● Рост ● Вес ● Телесный жир (%) ● Целевое количество шагов

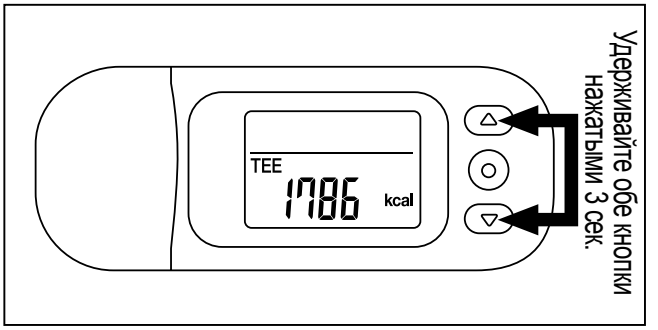

① **Удерживайте обе кнопки ▲ и ▼ нажатыми не менее трех секунд.**

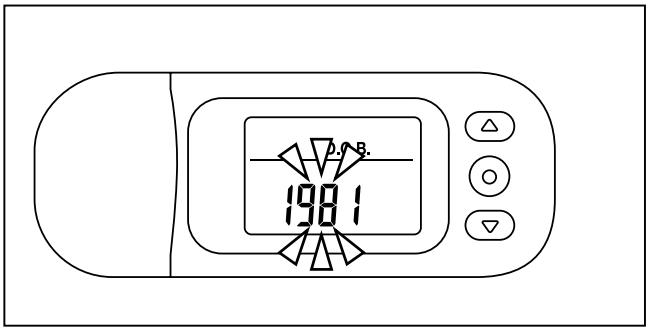

② **На дисплее появляется экран для выбора даты рождения (см. стр. 13 «Начальная настройка»).**
③ **См. описание этого экрана далее на странице 13 и измените соответствующие значения.**

※ Текущий год, дату и время нельзя изменить. Обратите внимание, что когда вы только что купили монитор активности или заменили батарею, можно настроить текущий год, дату и время, чтобы сразу начать использование монитора активности. Для того, чтобы исправить время, удалите батарею и снова выполните ту же процедуру, что и при замене батареи.

Сброс системы (возврат к фабричным настройкам)

Для сброса всех настроек и измеренных значений в памяти на «0» (ноль) выполните сброс системы.

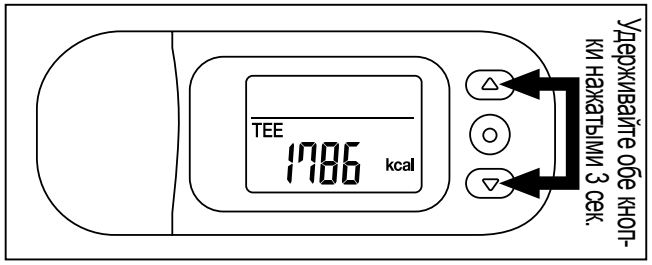

① **Удерживайте обе кнопки ▲ и ▼ нажатыми не менее трех секунд.**

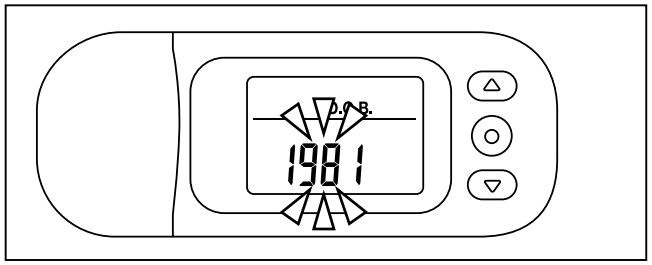

② **На дисплее появляется экран для выбора даты рождения (см. стр. 13 «Начальная настройка»).**

③ **Удерживайте обе кнопки ▲ и ▼ нажатыми не менее пяти секунд.**

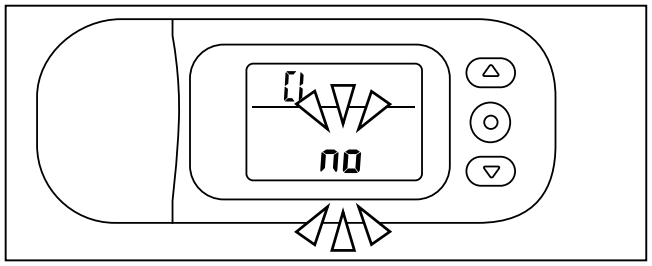

④ **«CL no» отображается, как показано на рисунке слева.**

※ Для отмены сброса системы нажмите кнопку ● в этот момент.

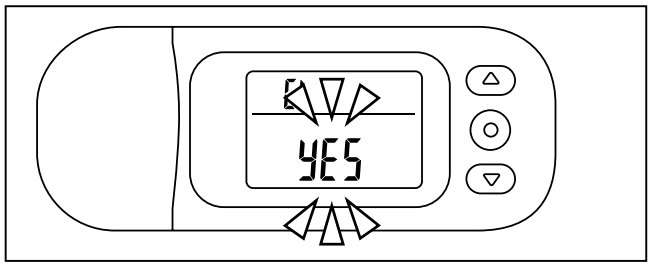

⑤ **Нажмите кнопку ▲ или ▼ для отображения «CL YES».**

⑥ **Нажмите кнопку ●. Примерно в течение десяти секунд все элементы появятся на экране, и все данные будут удалены.**

※ При выполнении сброса системы все данные измерений за последний год и настройки удаляются.

※ После сброса системы на дисплее появляется начальное окно настройки. Выполните начальную настройку, как указано на странице 10.

Технические характеристики

Метод определения		3-осный датчик ускорения
Метод отображения		Дисплей с ЖК-экраном
На-стройки	**Дата/время**	Год / месяц / день / время
	Возраст	от 6 до 99 лет (вводится по дате рождения)
	Пол	Мужской / женский
	Рост	от 90 до 240 см (с шагом 1 см)
	Вес	от 20 до 200 кг (с шагом 1 кг)
	Телесный жир (%)	от 5,0 до 75,0% (с шагом 0,1%)
	Целевое количество шагов	от 1000 до 59 000 шагов
Данные на дисплее	**Общее количество затраченной энергии**	Мин.: 1 ккал Макс.: 99 999 ккал
	Скорость метаболизма в состоянии покоя	Мин.: 1 ккал Макс.: 99 999 ккал
	Количество энергии активности	Мин.: 1 ккал Макс.: 99 999 ккал
	Общее количество шагов	Мин.: 1 шаг Макс.: 99 999 шагов※
	Количество шагов при ходьбе	Мин.: 1 шаг Макс.: 99 999 шагов※
	Количество шагов при беге	Мин.: 1 шаг Макс.: 99 999 шагов※
	Расстояние	Мин.: 0,1 км Макс.: 9999,9 км
	Период времени	Мин.: 1 мин. Макс.: 1440 мин.
	MET	Мин.: 1,0 MET Макс.: 18,0 МЭТ

※ Если общее количество шагов при ходьбе и беге превышает 99 999 шагов, на дисплее отображается максимальное общее количество 99 999 шагов. При превышении количества в 99 999 шагов дисплей останавливается, хотя количество шагов продолжает измеряться и сохраняться.

Данные на дисплее	**Время**	Часы на 24 часа
	Дата	от 2011 до 2099
	Память дисплея	14 дней (кроме МЕТ)
	Внутренняя память	1 год
Точность количества шагов		±5% (по тестеру вибрации)
Точность часов		Средняя погрешность ±30 секунд в месяц (при температуре воздуха от 5 °C до 35 °C)
Питание		3,0 В пост. тока (круглая литиевая батарея CR2032 x 1)
Срок службы батареи		Примерно 6 месяцев (при работе около 16 часов в день)
Рабочая температура		от 0 до +40 °C
Размеры корпуса		14,5 (Д) x 76,5 (Ш) x 30 мм (В)
Вес корпуса		Около 28 г (включая батарею)
Основные материалы		Корпус: Объектив ABS: PMMA
Принадлежности		Тестовая батарея (CR2032 x 1), отвертка, съемный зажим, шнурок против выскальзывания
Место производства		Китай

Решение проблем

Отметка мигает.	Заряд батареи подходит к концу. Замените ее новой батареей (CR2032). Мы рекомендуем произвести замену в течение трех дней. См. страницы 8 и 9 настоящего руководства.
Появляется обозначение Lo.	Батарея разрядилась, измерения невозможны. Замените ее новой батареей (CR2032). См. страницы 8 и 9 настоящего руководства.
Дисплей не работает, хотя батарея вставлена	Батарея вставлена правильно? Проверьте полюса ⊕ и ⊖ батареи. См. страницы 8 и 9 настоящего руководства.
	Заряд батареи подходит к концу. Замените ее новой батареей (CR2032) как можно скорее. См. страницы 8 и 9 настоящего руководства.
Низкий/высокий	Прочтите разделы «Ношение монитора активности», «Выполнение измерения» и «Обеспечение точных измерений». См. страницы 21 и 25 настоящего руководства.
	Настройки выполнены правильно? Проверьте настройки. См. страницы 10 и 20 настоящего руководства.
	Иногда происходит нарушение данных в памяти при замене батареи. См. страницу 9 настоящего руководства.
Появляется отметка Err01. Err02	Извлеките и снова вставьте батарею. См. страницы 8 и 9 настоящего руководства. Если память повреждена, выполните сброс системы. См. страницу 35 настоящего руководства.

ДЛЯ ЗАМЕТОК

Шагомер (Монитор активности) AM-180E
Не применять в сферах распространения Государственного метрологического надзора.
Гарантийный срок эксплуатации прибора - 2 года.
Гарантия распространяется на все неисправности, возникшие в результате конструктивных (производственных) дефектов, о которых поставщик был поставлен в известность до истечения гарантийного срока и включает в себя бесплатную замену неисправных деталей и работу по устранению заводского дефекта.
Гарантия не распространяется на изделия с механическими повреждениями, причиненные покупателем в результате неправильной эксплуатации, самовольного вскрытия, небрежного обращения
при хранении и перевозке.
Гарантия не распространяется на элементы питания.
Шагомер (Монитор активности) принимается к гарантийному обслуживанию в сервисом центре ООО “СИМС-2” только
при наличии правильно заполненного гарантийного талона (см. ниже) с печатью торгующей организации.
Установленный производителем в соответствии с п. 2 ст. 5 Федерального Закона РФ “О защите прав потребителей” срок службы прибора равен 8 годам при условии, что прибор используется строго в соответствии с настоящим руководством по эксплуатации.
Производитель оставляет за собой право вводить технические изменения, не нарушающие качество работы прибора.
Адрес гарантийной мастерской : ООО «СИМС-2», 125362, г. Москва,
Ул. Фабрициуса, д. 1, 10-я проходная Тушинского машиностроительного завода. Тел.: +7 (495) 792-31-90, доб. 315, 349, Email: support@sims2.ru
Утилизация
Прибор содержит материалы, которые можно перерабатывать и повторно использовать.
Распорядитесь старым прибором в соответствии с местным законодательством.

Производитель: Tanita Corporation, Токио, Япония
1-14-2, Maeno-cho, Itabashi-ku,Tokyo, Japan, tel: +81(0)-3-3968-2123
Завод-филиал:Dong Guan Tanita Health Equipment Co., Ltd, Hong Tu Industrial Area
Nan Cheng District, Don Guan City, Guang Dong Province, The People’s Republic of China, Китай.
Поставщик: ООО «СИМС-2», 125363, г. Москва,
ул. Новопоселковая, д. 6. тел.: +7 (495) 792-31-90, www.sims2.ru. info@sims2.ru.
Гарантийный талон
Серийный №_____
Дата продажи_____
Подпись продавца_____ место печати, штампа
(с расшифровкой подписи)
Настоящим подтверждаю, что данное изделие проверено в моем присутствии и находится в рабочем состоянии. Претензий к внешнему виду/комплектности не имею. Так же подтверждаю приемлемость условий Гарантии.

_____ _____
(покупатель Ф.И.О.) (подпись покупателя)

Сертификат Соответствия:
Орган сертификации: